Instrukcja obsługi

1. Specyfikacja techniczna

Zakres pomiarowy:	0–150 mm / 0–300 mm
Dokładność:	±0,02 mm
Metoda pomiaru:	wzrokowa

2. Opis

Suwmiarka noniuszowa jest precyzyjnym narzędziem używanym do bardzo dokładnych pomiarów zewnętrznych i wewnętrznych.
Pomiary są interpretowane ze skali przez użytkownika.
Suwmiarka posiada zarówno skalę calową jak i metryczną oraz automatyczną blokadę suwaka.

3. Budowa

1. Stała szczęka do pomiaru wymiarów zewnętrznych.
2. Ruchoma szczęka do pomiaru wymiarów zewnętrznych.
3. Stała szczęka do pomiaru wymiarów wewnętrznych.
4. Ruchoma szczęka do pomiaru wymiarów wewnętrznych.
5. Noniusz zwiększający dokładność pomiarową do 0,02 [mm].
6. Noniusz zwiększający dokładność pomiarową do 1/1000 cala.
7. Podziałka calowa.
8. Pokrętło zacisku ustalającego położenie przesuwnej szczęki.
9. Podziałka milimetrowa.
10. Głębokościomierz do pomiarów głębokości i wymiarów mieszanych.

5. Podstawowe funkcje pomiarowe

Pomiar wymiarów wewnętrznych i zewnętrznych

Pomiar głębokości

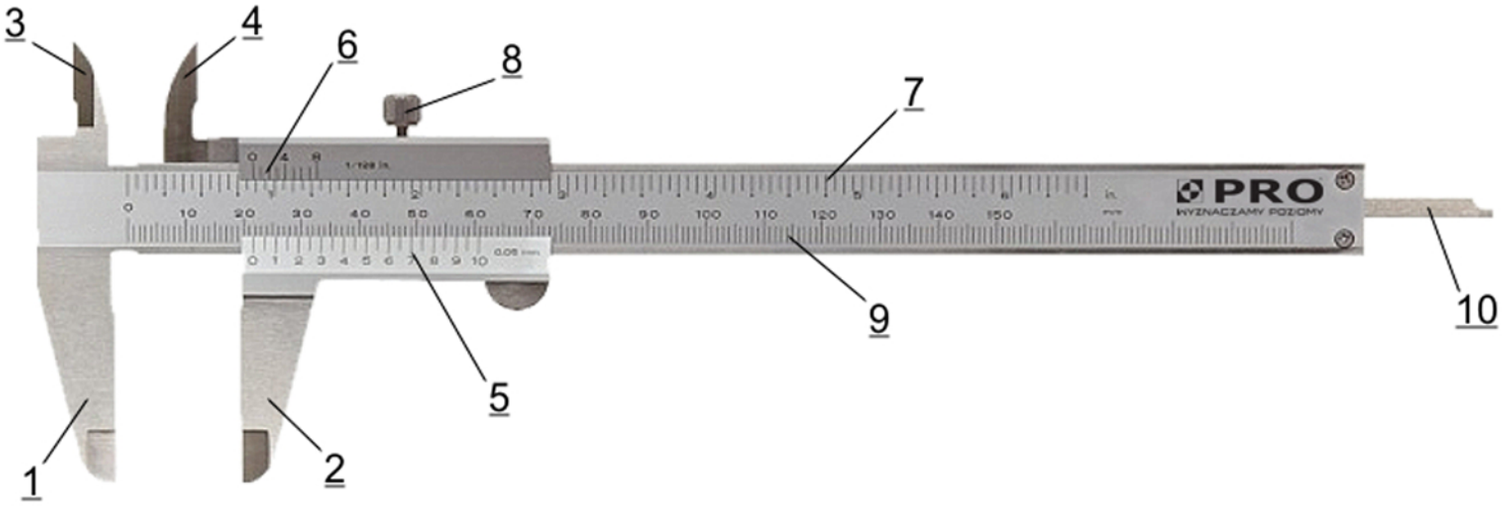

Przed uruchomieniem suwmiarki należy:

1. Sprawdzić wskazanie zerowe suwmiarki. Złożyć szczęki, sprawdzić, czy nie ma szczeliny i sprawdzić poprawność wskazania zerowego.
2. Zwolnić zacisk (8) i objąć szczękami przedmiot. Szczęki powinny być przyłożone prostopadle do powierzchni mierzonej i obejmować je możliwie głęboko – blisko prowadnicy.
3. Docisnąć szczęki do przedmiotu i odczytać wymiar.
4. Odczytując wymiar należy brać pod uwagę, że pełną liczbę milimetrów wskazuje zerowa kreska noniusza na skali stałej (głównej), natomiast wartości ułamkowe odczytuje się z podziałki noniusza.

6. Metoda pomiaru

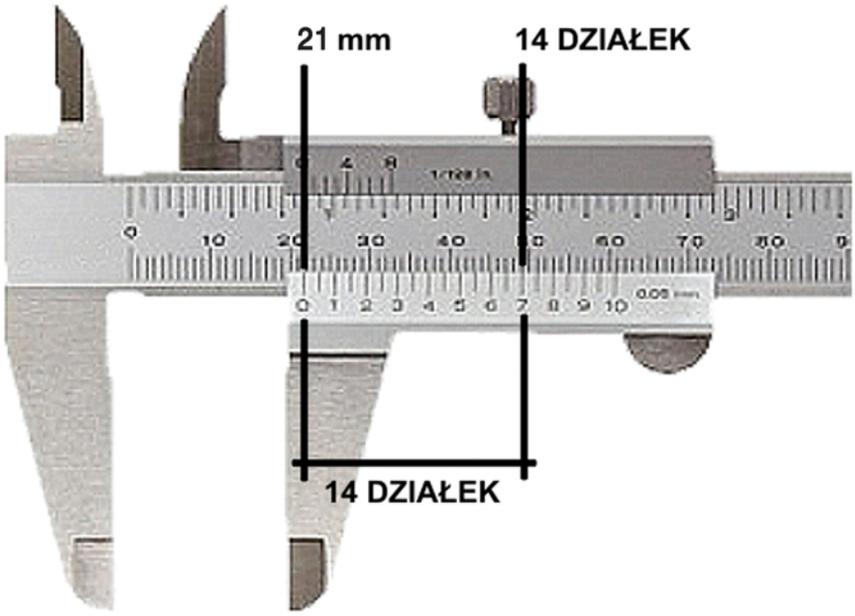

21 + 14 x 0,02
21 + 0,28
21,28 mm (wynik pomiaru)

A. Główna podziałka metryczna jest odczytywana jako pierwsza. Pokazuje 21 pełnych działek na głównej podziałce. Wymiarem głównym jest zatem 21 mm.
B. Następnie odczytujemy pomiar podziałki noniusza. Najlepszym sposobem jest liczenie ilości działek do momentu trafienia na działkę, która pokrywa się z podziałką skali głównej. Jest 14 działek na podziałce noniuszowej.
C. Wymiar 14 jest mnożony przez 0.02 i daje 0.28 jako wynik. Każda działka na skali noniusza jest równa 0.02 mm.
D. Wymiar 21 mm i 0.28 mm sumujemy razem otrzymując wynik ostateczny 21,28 mm.

7. Zasady konserwacji

1. Przed użyciem suwmiarki przeczyścić podziałkę suchą ściereczką bawełnianą w celu usunięcia wszelkich zabrudzeń i wilgoci.
2. Utrzymywać suwmiarkę w czystości i z dala od wszelkiego rodzaju cieczy zwłaszcza lepkich, gdyż mogą one niekorzystnie wpłynąć na płynność pracy ruchomej szczęki.
3. Do czyszczenia suwmiarki można używać wyłącznie suchej ściereczki bawełnianej. Nie wolno używać benzyny, środków ropopochodnych, acetonu oraz innych środków pochodzenia organicznego.

Importer

PRO Sp. z o.o.
ul. Strażacka 76
43-382 Bielsko-Biała

tel. 33 818 39 09
info@firma-pro.pl
www.firma-pro.pl

Wyprodukowano w Chinach